0 m 2 m 5 m M 1:25 | 0 m 5 m 10 m M 1:50 | 0 m 5 m 10 m M 1:100

Ansicht D
M 1:100

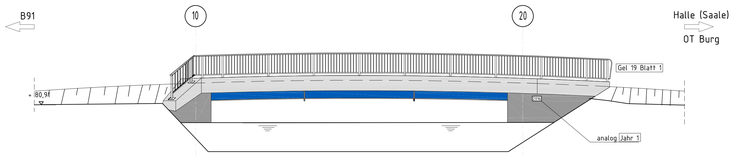

Regelquerschnitt
M 1:25

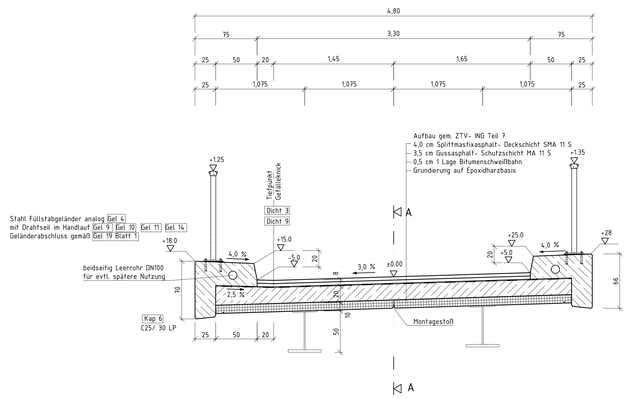

Längsschnitt A-A
M 1:100

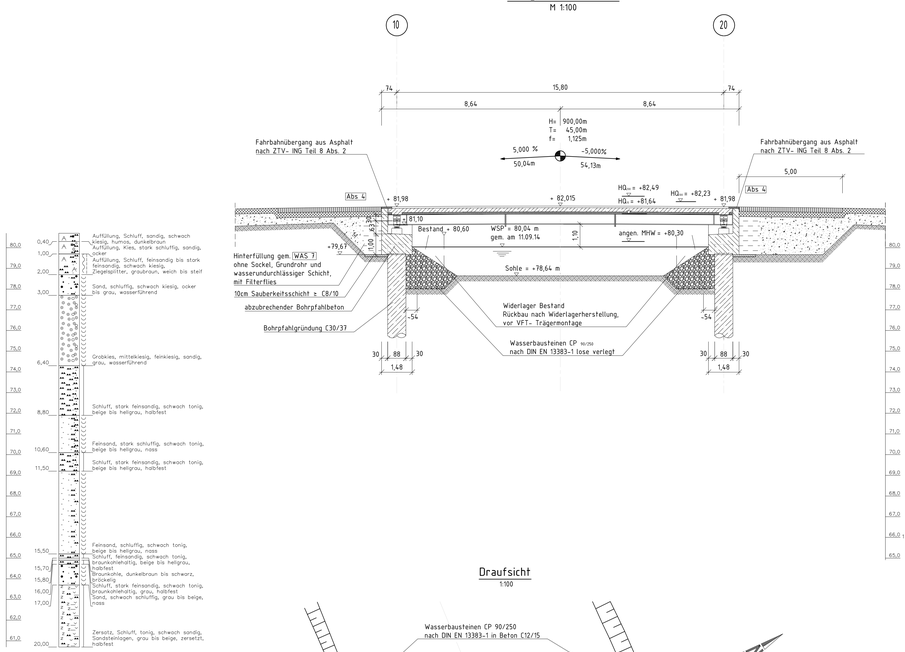

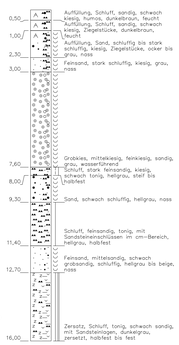

Schnitt C-C
M 1:50

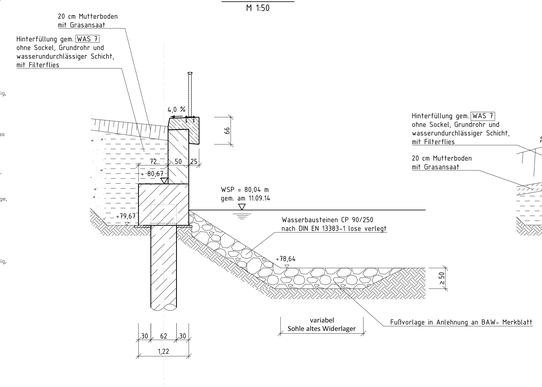

Schnitt B-B
M 1:50

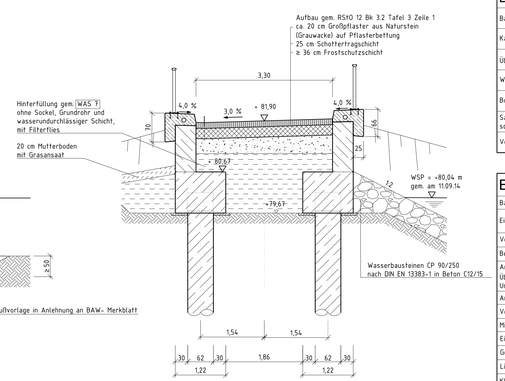

Draufsicht
1:100

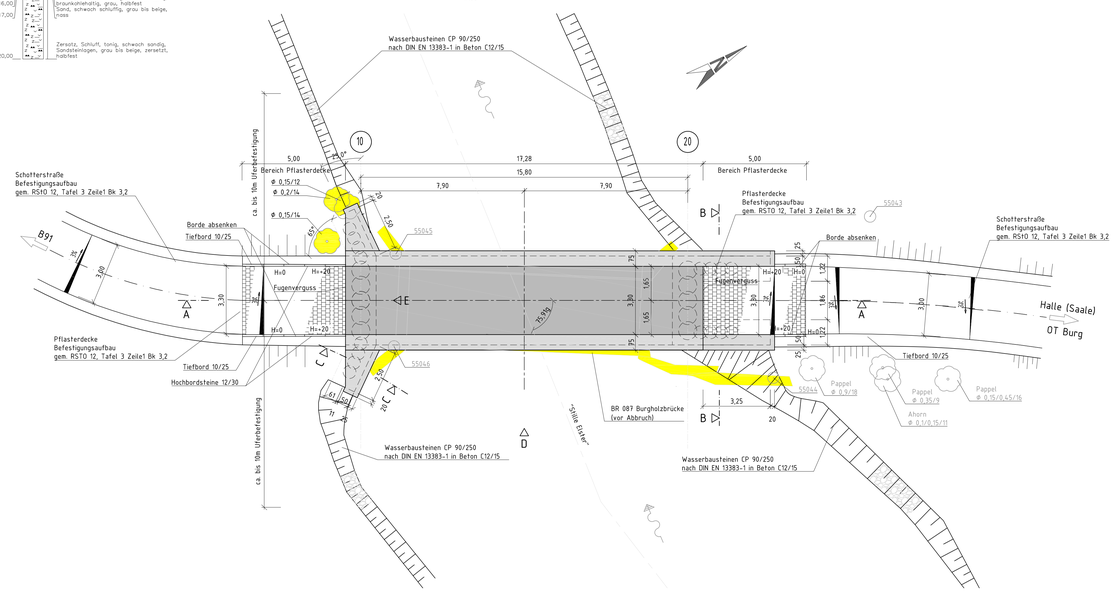

Ansicht E Widerlager Achse 10
(Darstellung ohne Kolkschutz)
M 1:100

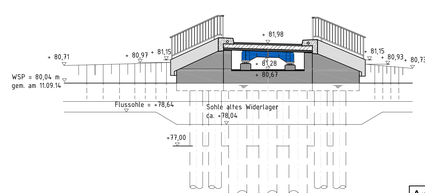

Prinzip- Detail
Fugenausbildung zw. den Fertigteilen
M 1:10

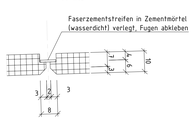

Angaben zur Lagerung

Lagerreihe		10	20
1		x, y	
2			
1	Lagertyp gem. DIN EN 1337-1 Teil 1	Nr. 1.1	Nr. 1.1
2		Nr. 1.2	Nr. 1.2
1,2	max $F_{x,E}$ [kN]	600	600
1,2	max $F_{y,E}$ [kN]	160	160
2	max $F_{z,E}$ [kN]	20	20
1,2	$v_{x,E}$ [mm]	± 10	± 10
1	$v_{y,E}$ [mm]	± 10	± 10

Bemessungslasten und Bemessungsverformungen im Grenzzustand der Tragfähigkeit (vorübergehende Bemessungssituation)

Legende:

Dicht 3	Richtzeichnungen für Ingenieurbauten RIZ- ING (Sammlung Brücken- und Ingenieurbau)
H=+10	Angabe der Bordhöhen
	Abbruch

Sichtflächengestaltung und Oberflächenschutz:
Sichtbetonklasse 2
Korrosionsschutz siehe Korrosionsschutzplan
Überbau
Fertigteile: glatte nichtsaugende Schalung
Ortbetonergänzung: 10cm breite Brettschalung (Nut und Feder), gehobelt
Kanten: mit Dreikantleisten gebrochen
Widerlager
Brettschalung (Nut und Feder) gehobelt, 10cm Brettbreite, Kanten mit Dreikantleisten brechen, vertikaler Schalungsverlauf, Brettstöße min. 1m versetzt
Kappen
glatt geschalt, Bauteilkanten mit Dreikantleisten brechen, Kappenoberseite mit Besenstrich

Wahrscheinliche Stützensenkung
Δsw=1,0 cm je Stützung ungünstig einrechnen
Mögliche Stützensenkung
Δsm=gemäß Bodengutachten einrechnen

Darstellung der Boden- und Gesteinsarten in den Schichtenprofilen der Bodenaufschlüsse nach dem Bodengutachten des Ingenieurbüros:
BAUGEO-Baugrund Geotechnik GmbH NL Halle vom 03.03.2015

Bodenkennwerte

	Bodenart	γ	φ	γ´	Ea, Eo	fg σs	zul. σs	c´
	-	kN/m³	°	°	-	-	kN/m²	kN/m²
Fundamente/ Bohrpfähle	gemäß Baugrundgutachten							
Widerlager-Hinterfüllung	-	20	30	0				

Baustoffkennwerte

Bauteil	Beton	Expositionsklassen	Dmax	Baustahl	Betonstahl	Spannstahl
Kappen	C 25/30 LP	XC4 XD3 XF4 WA	16		BSt 500S (B)	
Überbau	C 35/45	XC4 XD1 XF2 WA	16	S 355 J2 + N	BSt 500S (B)	
Widerlager	C 35/45	XC4 XD1 XF2 XA1 WA	32		BSt 500S (B)	
Bohrpfähle	C 30/37	XC2 XD2 XF1 XA1 WA	32		BSt 500S (B)	
Sauberkeits-schicht	≥ C 8/10	X0	32			
Vorspannung	längs voll/-beschränkt *		quer voll/-beschränkt *			

Bauwerksdaten

Bauart	Stahlbeton - Spannbeton - Stahl - Verbund *
Einwirkungen	Brückenklasse 30 nach DIN 1072 (12.1985) DIN EN 1991-2/NA in Verbindung mit ARS 22/2012
Verkehrskategorie / Nobs	4 / 0,05 x 10^6
Bemessungsdauer	100 Jahre
Anforderungsklasse Überbau längs/ quer Unterbauten	D/D D
Anzahl der LKW- Fahrtstreifen	1
Verkehrsart / Beiwert Q	Ortsverkehr/ 1,0
Militärklasse	-
Einzelstützweiten (<)	15,80 m
Gesamtlänge zw. den Endauflagern (<)	15,80 m
Lichte Weite zw. den Widerlagern (⊔)	14,32 m
Kleinste lichte Höhe	2,46 m
Kreuzungswinkel	75,91 gon
Breite zw. den Geländern	4,30 m
Brückenfläche	74,30 m²

* Nichtzutreffendes streichen

ENDGÜLTIGE ABMESSUNGEN NACH STATISCHEN, KONSTRUKTIVEN UND WIRTSCHAFTLICHEN ERFORDERNISSEN

Höhensystem: DHHN92 , Lagesystem : LS 150

Entwurfsbearbeitung

LAVIS engineering GmbH
Köthener Straße 31a
06118 Halle (Saale)
T: (0345) 52975-0
F: (0345) 52975-99
E- Mail: info@lavis-halle.de

Projekt - Nr.: 4740
Blatt - Nr.: -

	Datum	Zeichen
Bearb.	08.05.015	Krämer
Geo	08.05.015	Krämer
Gepr.	08.05.015	Stendke
Genehm.		

	Geändert
4	
2	
3	
4	

Stadt Halle (Saale)
Fachbereich Bauen, Abteilung Straßen und Brückenbau
Am Stadion 5
06122 Halle (Saale)

Straße: Auestraße
Bauvorhaben: Brückenersatzneubau
Gemarkung: Ammendorf in Halle (Saale)

Unterlage: 8
Blatt - Nr.: 1
Projekt - Nr.:

Bauwerk/Baumaßnahme
BR 087- Burgholzbrücke
Maßnahme 174 - Ersatzneubau

	Datum	Zeichen
Bearb.		
Geo.		
Gepr.		

ASB - Nr.: 0100 087

Plandarstellung:
Ansicht, Längsschnitt,
Grundriss, Schnitte

Bauwerksplan

Maßstab:
M 1:100, M 1:50, M 1:25, M 1:10

Aufgestellt:
Halle, den .....

Überprüft und genehmigt:
Halle, den .....

Gesehen:
Halle, den .....

Gesehen:
Halle, den .....

1:100